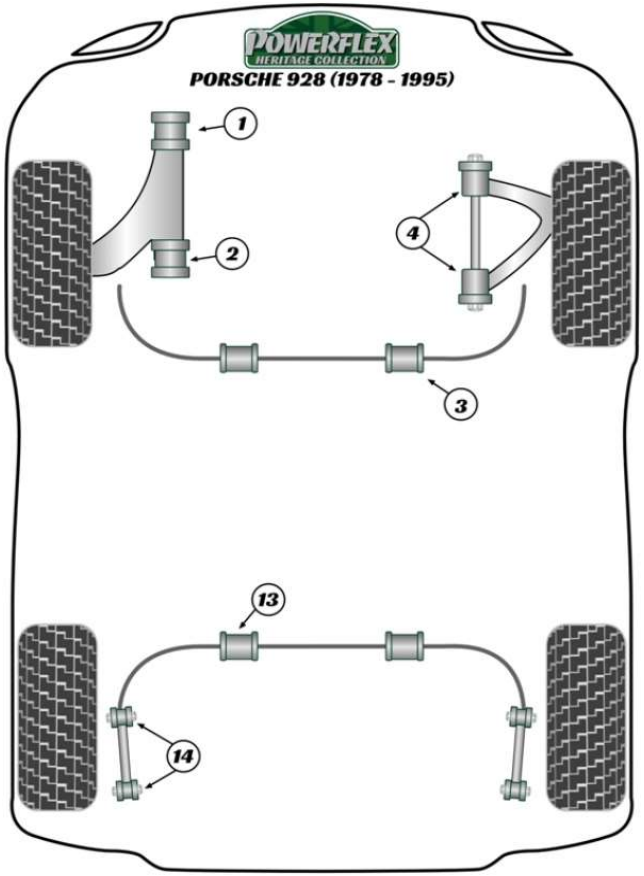図番	品番	品名	必要数 (一台当り)	ヘリテージタイプ		
				定価(税込)	1台分	
1	PFF57-701H	フロントロアアーム　フロントブッシュ	2	¥11,440	¥22,880	
2	PFF57-702H	フロントロアアーム　リアブッシュ	2	¥11,110	¥22,220	
3	PFF57-703-26H	フロントスタビライザーブッシュ	2	¥5,170	¥10,340	26mm径
3	PFF57-703-28H	フロントスタビライザーブッシュ	2	¥5,170	¥10,340	28mm径
4	PFF57-704H	フロントアッパーアームブッシュ	4	¥8,250	¥33,000	
13	PFR57-713-21H	リアスタビライザーブッシュ	2	¥5,170	¥10,340	21mm径
13	PFR57-713-22H	リアスタビライザーブッシュ	2	¥5,170	¥10,340	22mm径
14	PFR57-714H	リアスタビライザー　リンクロッドブッシュ	4	¥5,280	¥21,120