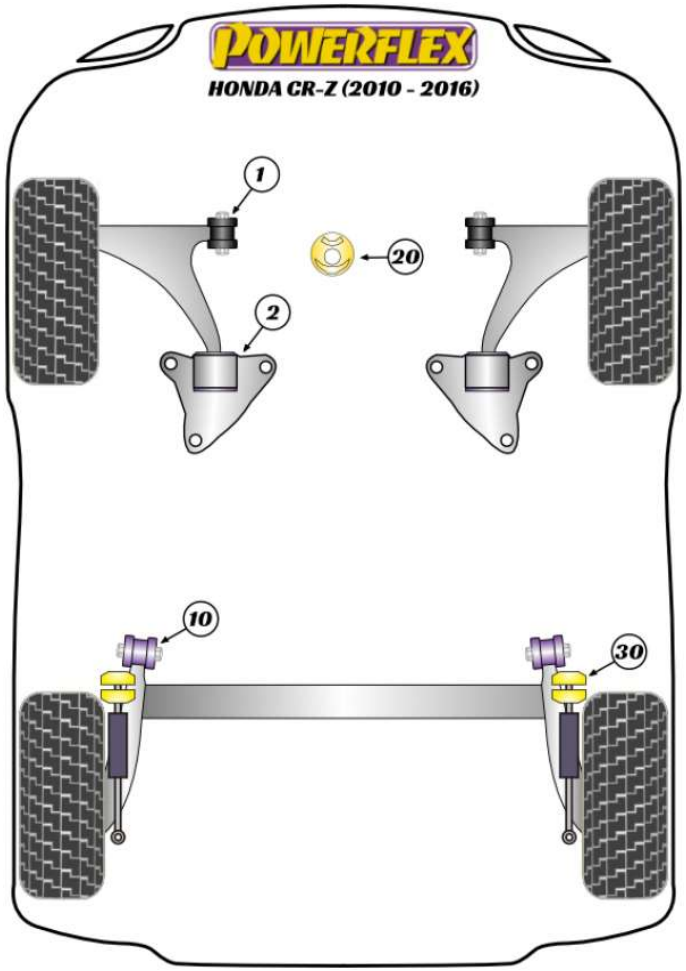図番	品番(標準)	品番(強化)	品名	必要数 (一台当り)	標準タイプ		強化タイプ		
					定価(税込)	1台分	定価(税込)	1台分	
1	PFF25-801	PFF25-801BLK	フロント ロアアーム フロンブッシュ	2	¥6,600	¥13,200	¥6,600	¥13,200	
2	PFF25-802	PFF25-802BLK	フロント ロアアーム リアブッシュ	2	¥9,020	¥18,040	¥9,790	¥19,580	
10	PFR25-510	PFR25-510BLK	リア ビームマウントブッシュ	2	¥10,340	¥20,680	¥11,330	¥22,660	
20	PFF25-820	PFF25-820BLK	エンジンマウント リアブッシュインサート	2	¥6,600	¥13,200	¥7,260	¥14,520	
30	PFR25-430	-	リア ショックアブソーバートップマウントブッシュ	2	¥5,390	¥10,780	-	-