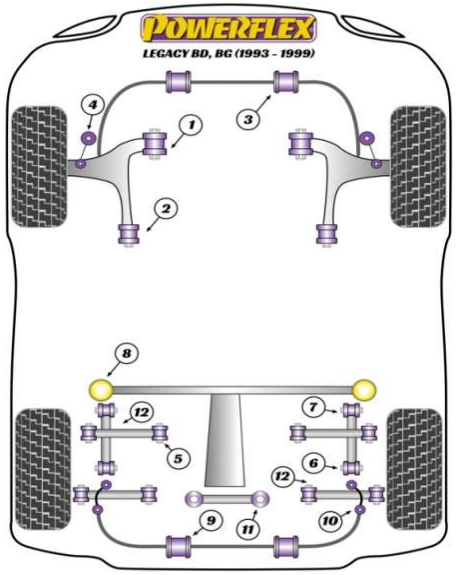図番	品番(標準)	品番(強化)	品名	必要数	標準タイプ		強化タイプ		
					定価(税込)	1台分	定価(税込)	1台分	
N/A	PFA100-14	-	キャンバーボルト	1	¥5,500	¥5,500	-	-	14㎜ボルト径用
1	PFF69-101	PFF69-101BLK	フロント ロアアーム フロントブッシュ	2	¥6,710	¥13,420	¥7,370	¥14,740	
2	PFF69-102	PFF69-102BLK	フロント ロアアーム リアブッシュ	2	¥8,580	¥17,160	¥9,460	¥18,920	
2	PFF69-102G	PFF69-102GBLK	フロント ロアアーム リアブッシュ	2	¥11,550	¥23,100	¥12,870	¥25,740	キャスター角調整タイプ ±0.33°
3	PF69-303-17	-	フロント スタビライザーブッシュ	2	¥4,400	¥8,800	-	-	17㎜径用
3	PF69-303-18	PF69-303-18BLK	フロント スタビライザーブッシュ	2	¥4,400	¥8,800	¥4,840	¥9,680	18㎜径用
3	PF69-303-19	PF69-303-19BLK	フロント スタビライザーブッシュ	2	¥4,400	¥8,800	¥4,840	¥9,680	19㎜径用
3	PF69-303-20	PF69-303-20BLK	フロント スタビライザーブッシュ	2	¥4,400	¥8,800	¥4,840	¥9,680	20㎜径用
3	PF69-303-21	-	フロント スタビライザーブッシュ	2	¥4,400	¥8,800	-	-	21㎜径用
4	PFF69-107	PFF69-107BLK	フロント スタビライザー リンクブッシュ	2	¥6,930	¥13,860	¥7,700	¥15,400	
5	PFR69-111	PFR69-111BLK	リア ラテラルロッド フロントインナーブッシュ	2	¥6,050	¥12,100	¥6,710	¥13,420	
6	PFR69-115	PFR69-115BLK	リア トレーリングロッド リアブッシュ	2	¥6,710	¥13,420	¥7,370	¥14,740	
7	PFR69-117	PFR69-117BLK	リア トレーリングロッド フロントブッシュ	2	¥7,810	¥15,620	¥8,580	¥17,160	
8	PFR69-118	PFR69-118BLK	リア サブフレーム フロントマウント LH	2	¥9,350	¥18,700	¥10,230	¥20,460	
9	PF69-303-15	-	リア スタビライザーブッシュ	2	¥4,400	¥8,800	-	-	15㎜径用
9	PF69-303-17	-	リア スタビライザーブッシュ	2	¥4,400	¥8,800	-	-	17㎜径用
9	PF69-303-18	PF69-303-18BLK	リア スタビライザーブッシュ	2	¥4,400	¥8,800	¥4,840	¥9,680	18㎜径用
9	PF69-303-19	PF69-303-19BLK	リア スタビライザーブッシュ	2	¥4,400	¥8,800	¥4,840	¥9,680	19㎜径用
9	PF69-303-20	PF69-303-20BLK	リア スタビライザーブッシュ	2	¥4,400	¥8,800	¥4,840	¥9,680	20㎜径用
10	PFR69-119	PFR69-119BLK	リア スタビライザー リンクブッシュ	4	¥5,720	¥22,880	¥6,270	¥25,080	
11	PFR69-122	PFR69-122BLK	リア デフマウント	2	¥7,920	¥15,840	¥8,800	¥17,600	
12	PFR69-110	PFR69-110BLK	リア ラテラルロッドブッシュ	6	¥5,940	¥35,640	¥6,600	¥39,600	
	EXH009	-	エキゾースト マウント	3	¥2,640	¥7,920	-	-